LINETRAXX® CTAC…

Měřicí proudové transformátory

Aplikace

- Měřicí transformátor pro vyhodnocovací jednotky RCM a RCMS
- Měřicí transformátor pro systémy vyhledávání poruch izolace EDS

Certifikáty

Vlastnosti

Měřicí proudové transformátory CTAC…

- pro vyhodnocovací jednotky reziduálních proudů RCMS410, RCMS460/490
- pro monitory reziduálních proudů RCM410, RCM420
- pro systémy vyhledávání poruch izolace EDS460/490 a EDS440 v AC a DC sítích

Měřicí proudové transformátory CTAC…/01

- pro systémy vyhledávání poruch izolace EDS461, EDS491 a EDS441

Normy

Měřicí proudové transformátory řady CTAC odpovídají normě IEC 61869-1.

Další informace

Pro více informací navštivte webové stránky www.ghvtrading.cz.

Údaje pro objednávku

Způsob montáže	Vnitřní průměr	Typ	Objednací číslo
Montážní držák, DIN lišta	20 mm	CTAC20	B98110005
		CTAC20/01[1]	B98110006
	35 mm	CTAC35	B98110007
		CTAC35/01[1]	B98110008
	60 mm	CTAC60	B98110017
Montážní držák	120 mm	CTAC120	B98110019
	210 mm	CTAC210	B98110020

[1] Pro systémy vyhledávání poruch izolace EDS461/491 a EDS441.

Příslušenství

Popis	Obj. číslo
Příchytka na DIN lištu nebo pomocí šroubů pro CTAC20 a CTAC20/01	B91080111
Příchytka na DIN lištu nebo pomocí šroubů pro CTAC35 a CTAC35/01	B91080112

Vhodné typy

Typ	RCM410	RCM420	RCMS460 RCMS490	EDS440 EDS460 EDS490	EDS441 EDS461 EDS491
CTAC20	■	■	■	■	–
CTAC35	■	■	■	■	–
CTAC60	■	■	■	■	–
CTAC120	■	■	■	■	–
CTAC210	■	■	■	■	–
CTAC20/01	–	–	–	–	■
CTAC35/01	–	–	–	–	■

Schéma zapojení pro monitorování reziduálních proudů

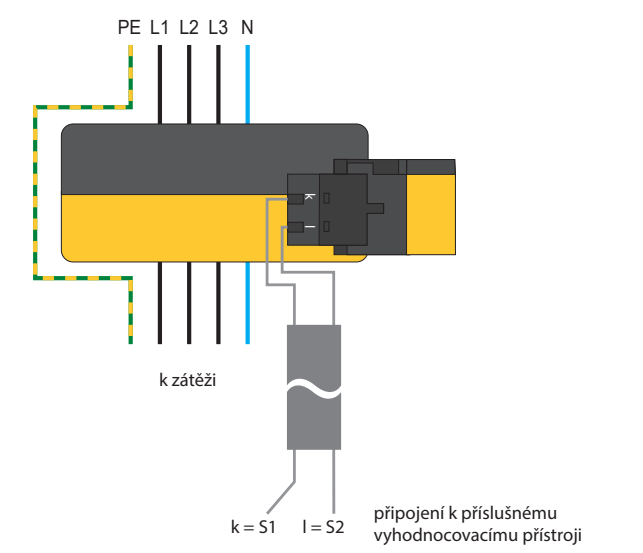

Měřicí proudové transformátory CTAC…
Pro vyhodnocovací jednotky reziduálních proudů RCMS a RCM a pro systémy vyhledávání poruch izolace EDS

Měřicí proudové transformátory CTAC…/01
Pro systémy vyhledávání poruch izolace EDS474(E)-12, EDS461, EDS491 a EDS441

Technické údaje

Izolace podle IEC 60664-1	
Jmenovité napětí izolace	800 V
Jmenovité impulzní výdržné napětí/stupeň znečištění	8 kV/3

Obvod měřicího proudového transformátoru CTAC…	
Jmenovitý primární reziduální proud	10 A
Jmenovitý sekundární reziduální proud	0,0167 A
Jmenovitý transformační poměr K_n	600/1
Jmenovitá impedance	max. 180 Ω
Jmenovitá spotřeba	0,05 VA
Frekvenční rozsah	42 Hz…3 kHz
Jmenovitý trvalý tepelný proud I_{cth}	40 A
Jmenovitý krátkodobý tepelný proud I_{th}	60 x I_{cth} = 2,4 kA/1 s
Jmenovitý dynamický proud I_{dyn}	2,5 x I_{th} = 6,0 kA/40 ms
Jmenovitý proud I	
CTAC20 při $I_{\Delta n}$ ≥ 30 mA	63 A
CTAC20 při $I_{\Delta n}$ ≥ 300 mA	80 A
CTAC35 při $I_{\Delta n}$ ≥ 30 mA	125 A
CTAC35 při $I_{\Delta n}$ ≥ 300 mA	160 A
CTAC60 při $I_{\Delta n}$ ≥ 30 mA	200 A
CTAC60 při $I_{\Delta n}$ ≥ 300 mA	400 A
CTAC120 při $I_{\Delta n}$ ≥ 100 mA	400 A
CTAC210 při $I_{\Delta n}$ ≥ 300 mA	630 A

Obvod měřicího proudového transformátoru CTAC…/01	
Jmenovitý primární reziduální proud	1 A
Jmenovitý sekundární reziduální proud	0,125 mA
Jmenovitý transformační poměr K_n	8000/1
Frekvenční rozsah	42 Hz…3 kHz
Jmenovitý trvalý tepelný proud I_{cth}	6 A
Jmenovitý krátkodobý tepelný proud I_{th}	60 x I_{cth} = 0,36 kA/1 s
Jmenovitý dynamický proud I_{dyn}	2,5 x I_{th} = 0,9 kA/40 ms
Jmenovitý proud I	
CTAC20/01 při $I_{\Delta n}$ ≥ 30 mA	63 A
CTAC20/01 při $I_{\Delta n}$ ≥ 300 mA	80 A
CTAC35/01 při $I_{\Delta n}$ ≥ 30 mA	125 A
CTAC35/01 při $I_{\Delta n}$ ≥ 300 mA	160 A

Prostředí	
Rozsah pracovních teplot	-25…+70 °C

Klimatické podmínky podle IEC 60721	
Statické použití (IEC 60721-3-3)	3K5 (s výjimkou orosení a jinovatky)
Přeprava (IEC 60721-3-2)	2K5 (s výjimkou orosení a jinovatky)
Dlouhodobé skladování (IEC 60721-3-1)	1K5 (s výjimkou orosení a jinovatky)

Mechanické podmínky podle IEC 60721	
Statické použití (IEC 60721-3-3)	3M4
Přeprava (IEC 60721-3-2)	2M4
Dlouhodobé skladování (IEC 60721-3-1)	1M12

Připojení	
Připojení	pružinové svorky, samostatná svorkovnice
Připojení pevný vodič/splétané lanko/AWG	0,08…2,5/0,08…2,5 mm² (AWG 28…12)
Délka odizolování vodiče	8…9 mm

Délka kabelu pro připojení k EDS, RCM(S)	
Jednoduchý vodič ≥ 0.75 mm²	0…1 m
Kroucený pár ≥ 0.75 mm²	0…10 m
Stíněný kabel ≥ 0.5 mm²	0…40 m
Stíněný kabel (stínění na jedné straně připojeno k vodiči L, neuzemňovat !)	doporučený kabel: J-Y(St)Y min. 2x0,8

Všeobecná data	
Stupeň krytí vnitřních komponentů (DIN EN 60529)	IP40
Stupeň krytí svorek (IEC 60529)	IP20
Montáž pomocí šroubů	M5 s montážním držákem
Třída hořlavosti plamenem	UL94 V-0

Rozměry

A

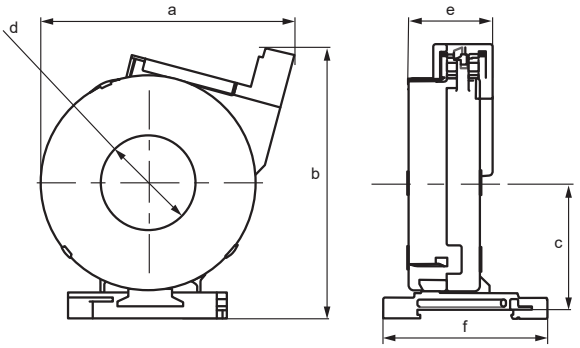

B

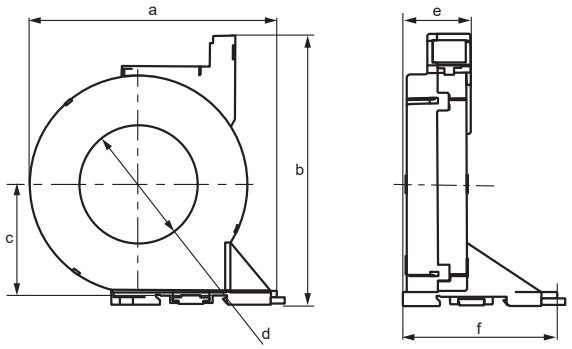

C

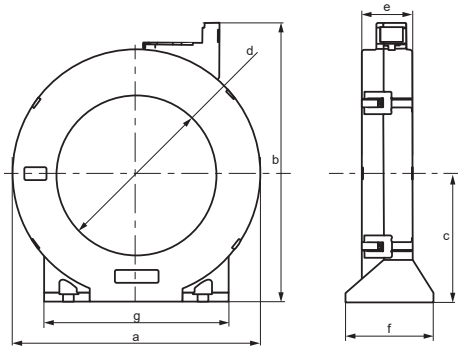

Rozměry (mm)								
	Typ	a	b	c	d	e	f	g
A	CTAC20(/01)	75	82	37	ø 20	32	60	
	CTAC35(/01)	94	100	47	ø 35	30	61	
B	CTAC60(/01)	126	137	57	ø 60	33	78	
C	CTAC120(/01)	188	211	96	ø 120	38	66	139
	CTAC210(/01)	302	324	153	ø 210	40	74	277

Tolerance: ±0,5 mm